DEGRAU PARA ESCADA EM CARACOL

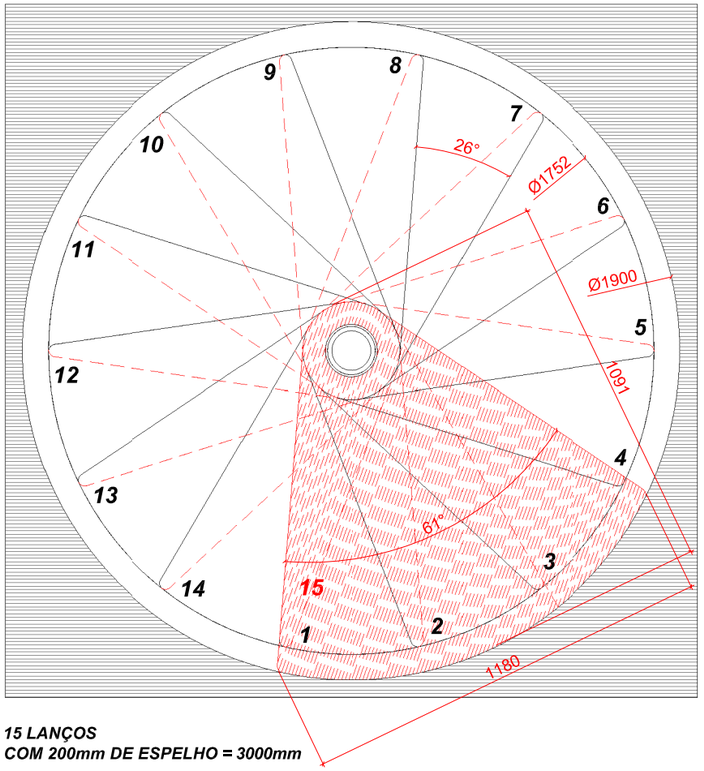

15 LANÇOS
COM 200mm DE ESPELHO = 3000mm

14 DEGRAUS + 1 PATAMAR

VISTA SUPERIOR

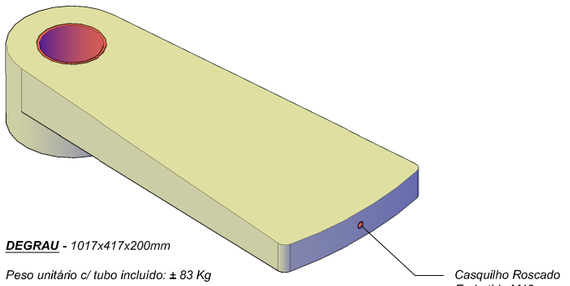

DEGRAU *- 1017x417x200mm*

Peso unitário c/ tubo incluído: ± 83 Kg

Casquilho Roscado Embutido M12 (Fixação da Guarda)

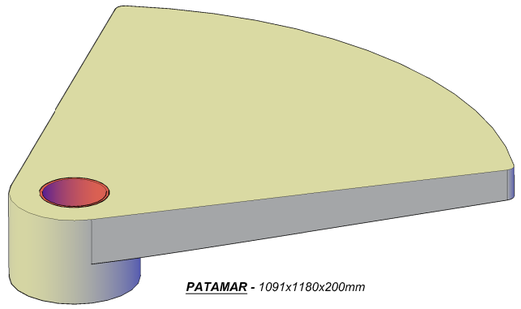

PATAMAR *- 1091x1180x200mm*

Peso unitário c/ tubo incluído: ± 168 Kg

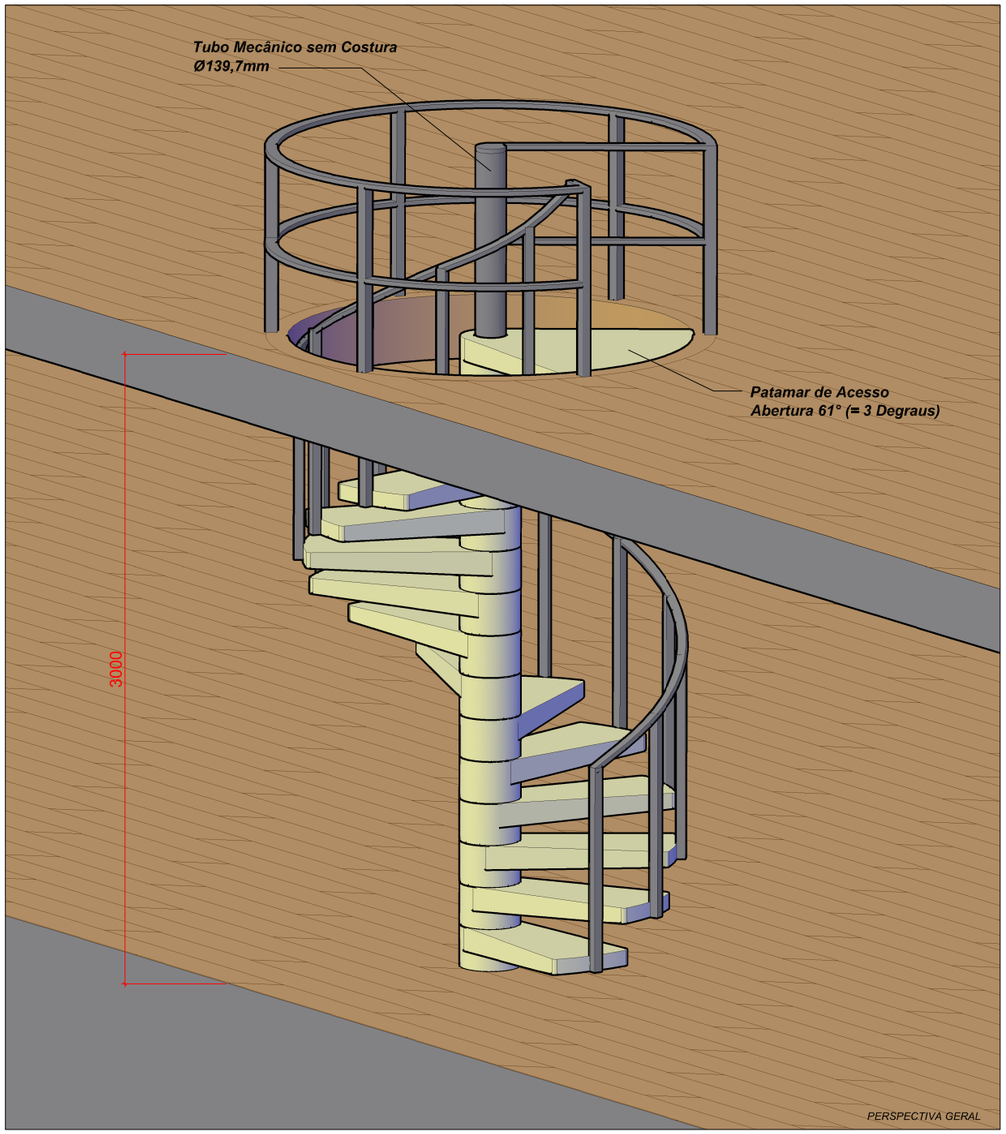

PERSPECTIVA GERAL

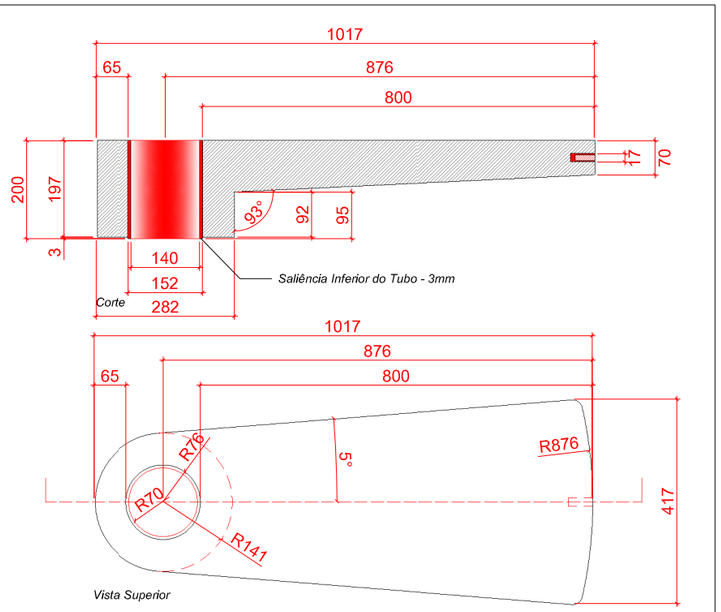

PEÇA COTADA

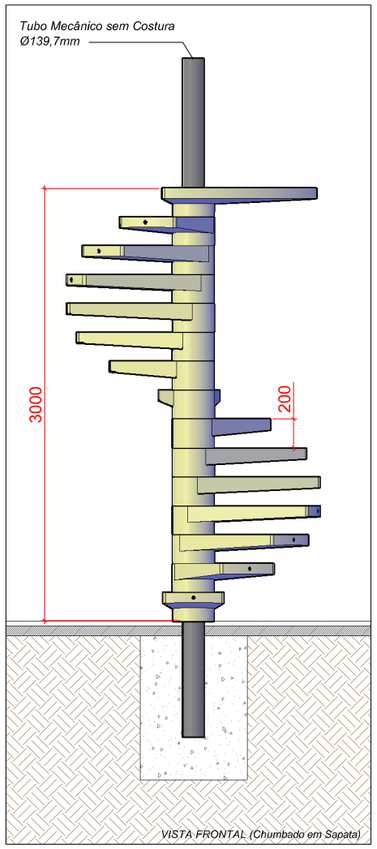

VISTA FRONTAL (Chumbado em Sapata)

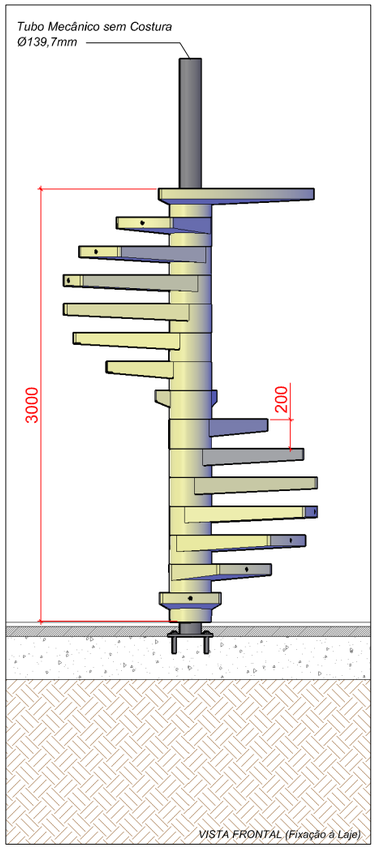

VISTA FRONTAL (Fixação à Laje)

NOTAS:

- A ACL fornecerá apenas os degraus / patamar pré fabricados, e também o tubo mecânico, caso o cliente assim o pretenda.

- A proposta de solução aqui apresentada, é para a versão standard existente, podendo não ser compatível com diferentes situações e especificidades próprias de cada obra. Nesses casos, terá que ser submetido a avaliação, mediante consulta.

- A ACL não efectua a montagem, ficando esta, sempre a cargo do cliente.

- Todas as guardas de protecção necessárias, serão da responsabilidade do cliente.

ACIMENTEIRADOLOURO

Tipologia Ficha Técnica do Produto - FTP	Elaborado por	Código da Folha DEC_001
Família DEGRAUS	Aprovado por Carlos Silva	Data de Edição 15 Julho 2020
Conteúdo **DEGRAU PARA ESCADA EM CARACOL**	Unidade | Escala Milimetros | Sem Escala	Data de Revisão 0 — Nº **01**

A Cimenteira Do Louro, S.A.
www.acimenteiralouro.pt
acl@acimenteiralouro.pt

Unidade de Produção de LOURO (sede)
Monte do Louro - LOURO - Ap. 163 - E.C. Famalicão
4761-926 V.N. Famalicão - Portugal
Tel. (+351) 252 301 900 - Fax. (+351) 252 301 929

Unidade de Produção de LOUSADO
Meães - LOUSADO - Ap. 163 - E.C. Famalicão
4761-926 V.N. Famalicão - Portugal
Tel. (+351) 252 301 000 - Fax. (+351) 252 301 009

Este documento não pode ser reproduzido, divulgado ou copiado no todo ou em parte sem autorização expressa de "A Cimenteira do Louro, SA". Reservados todos os direitos pela legislação em vigor.