ACIMENTEIRADOLOURO

FICHE TÉCHNIQUE DU PRODUIT

Murs Décoratifs

MUROBLOCO
O MURO QUE POUPA

unité: mm

Exemples d'application



Zippo



Jardinière

Couleurs Disponibles	Gris	Rouge	Jaune

Mod. Jardinière
Seulement disponible en gris et rouge

Caractéristiques Jardinière

Dimensions Largeur x Hauteur (mm)	500x300
Poids Moyen (Kg)	50,0
Tolérances dimensionnelles (mm)	-5; +3
Tension de rupture du béton à la Compression - 28 jours (MPa)	≥ 15
Réaction au feu	Class A1
Unit. l Palette	12

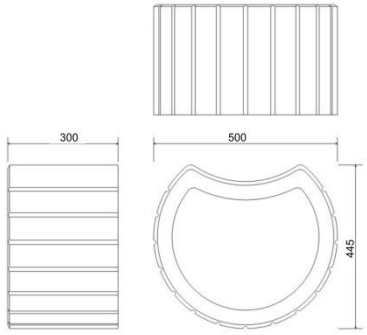

Caractéristiques Zippo

Dimensions Long.xLargeurxHauteur relat.(mm)	560x300x130
Poids Moyen Pièce Entière (Kg)	45
Tolérances dimensionnelles (mm)	-5; +3
Tension de rupture du béton à la Compression - 28 jours (MPa)	≥ 15
Réaction au feu	Class A1
Unit. l Palette	36
Unit. l m2	26

Pièce Entière

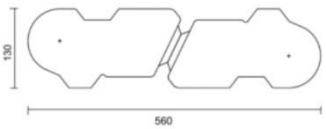

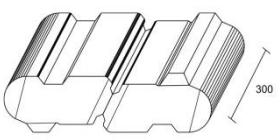

Pièce Entière Supérieure



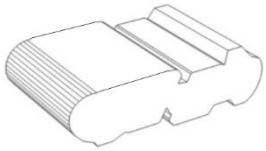

Demi-pièce



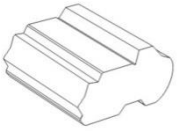

Responsable Téchnique :	Élaborer:	FTP nº:	Date:
Dinis Silva	Bruno Veloso	MD_01_FR	16 l 02 l 2022