Peça 1

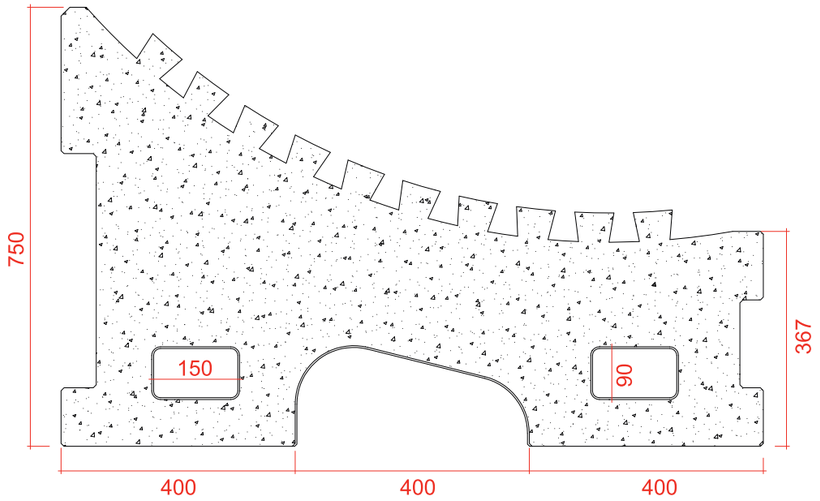

Vista Lateral

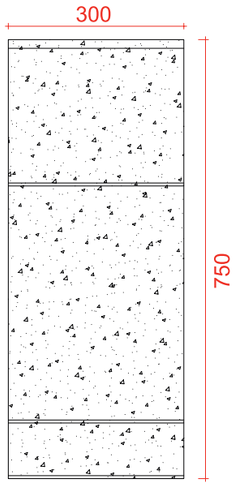

Vista Frontal

Peça 2

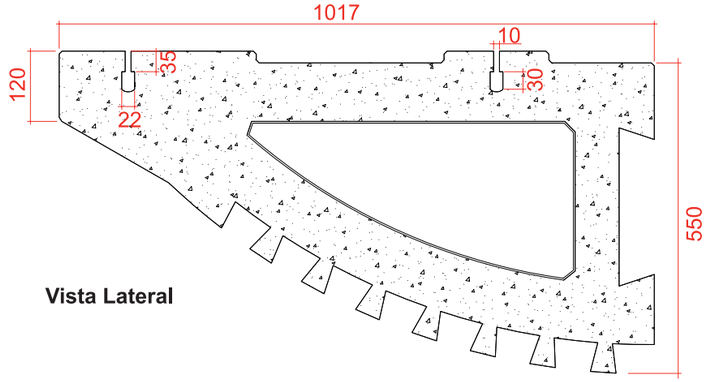

Vista Lateral

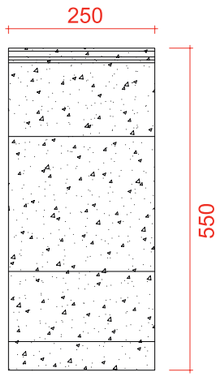

Vista Frontal

Peça 3

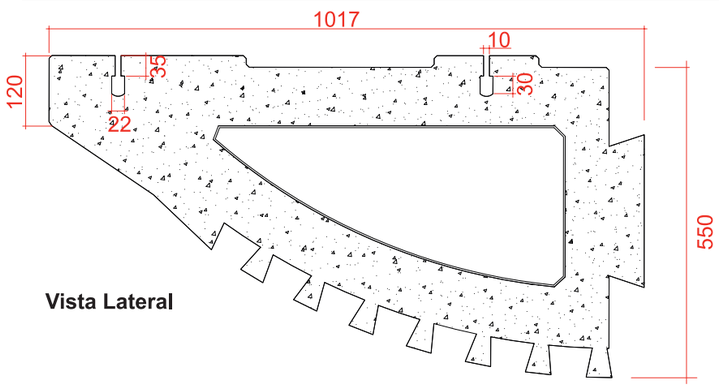

Vista Lateral

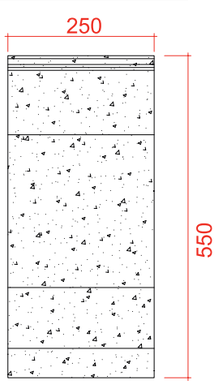

Vista Frontal

Peças cotadas

BASE PAINEL SOLAR - Mod. Solo 01

5º, 10º, 15º, 20º, 25º e 30º

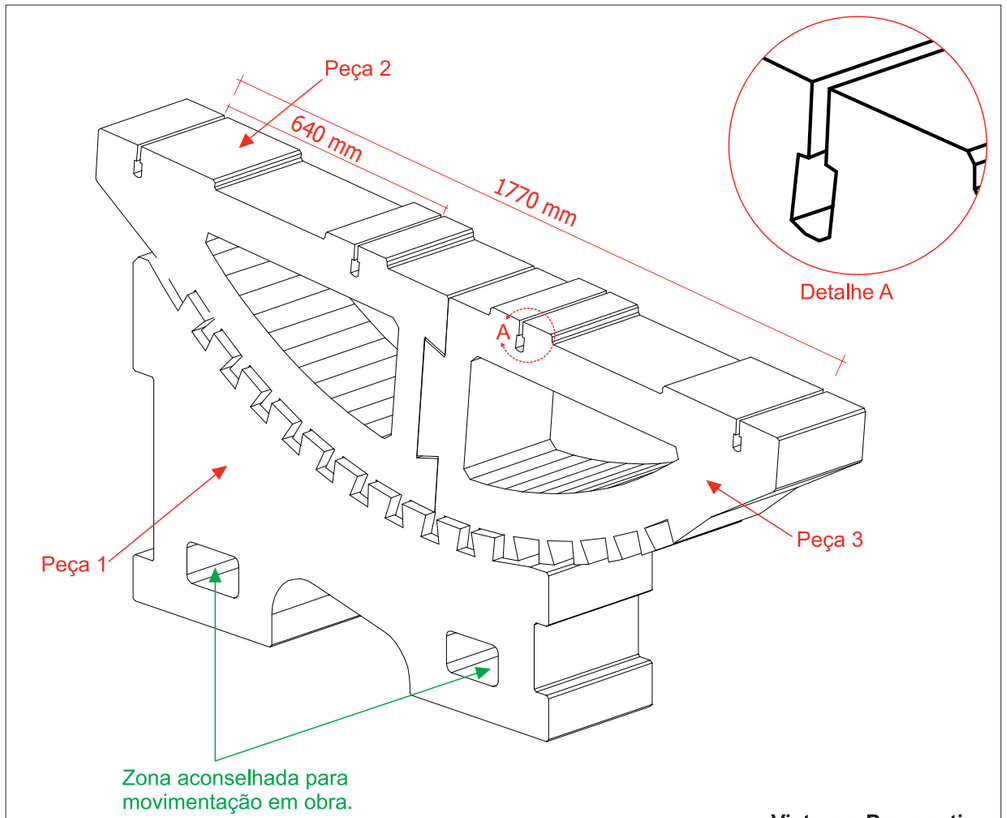

Vista em Perspectiva

Características do Produto

	Peça 1	Peça 2	Peça 3
Peso Aproximado por peça (kg)	± 322 kg	± 143 kg	± 145 kg
Un. / Palete	6 un.	3 un.	3 un.

ACIMENTEIRADOLOURO

Tipologia: Desenho Técnico do Produto - DTP	Aprovado por: Dinis Silva	Código da Folha: BPSS_01
Família: BASE PAINEL SOLAR	Elaborado por: Joana Ferreira	Data de Edição: 16 outubro 2024
Conteúdo: **Base Painel Solar - Mod. Solo 01**	Unidade | Escala: Milimetros | Sem Escala	Data de Revisão: 0 — Nº: **01**

A Cimenteira do Louro, S.A. | Ap. 163 E.C.Famalicão – 4761-926 V.N. Famalicão, Portugal | Tel. (+351) 252 301 900 | www.aclweb.pt | acl@aclweb.pt

Este documento não pode ser reproduzido, divulgado ou copiado no todo ou em parte sem autorização expressa de "A Cimenteira do Louro, SA". Reservados todos os direitos pela legislação em vigor.

BASE PAINEL SOLAR - Mod. Solo 01

5º, 10º, 15º, 20º, 25º e 30º

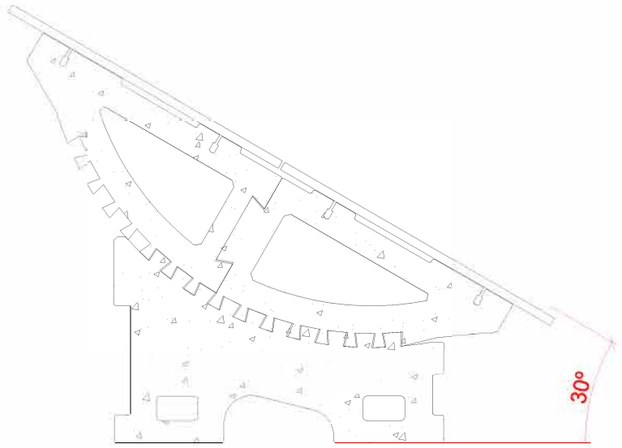

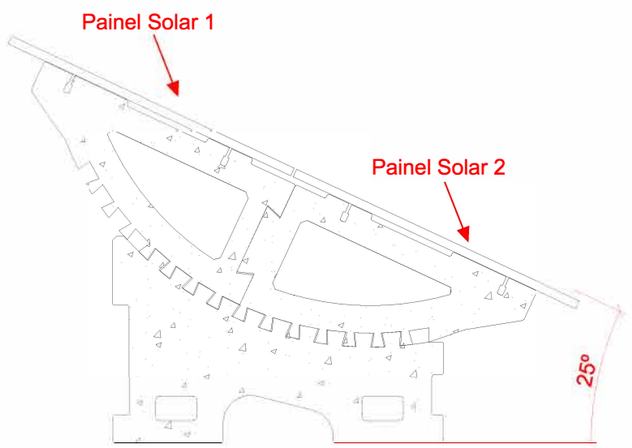

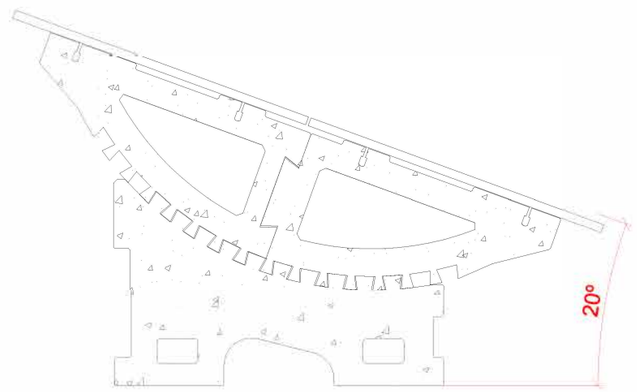

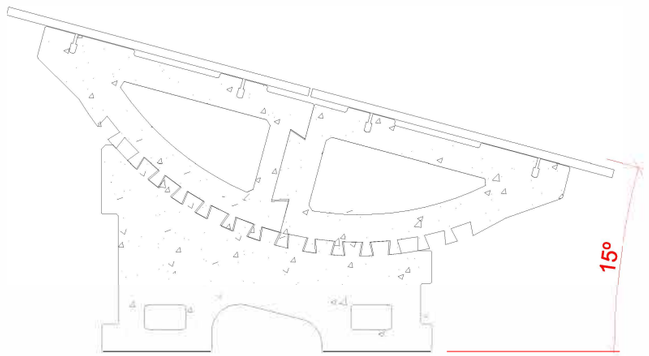

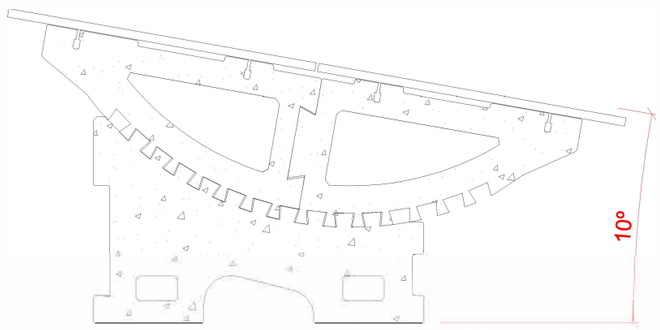

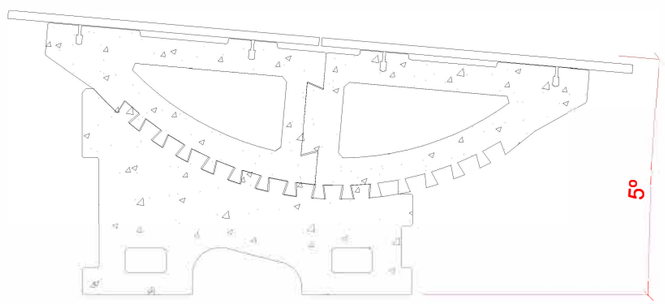

Peças cotadas

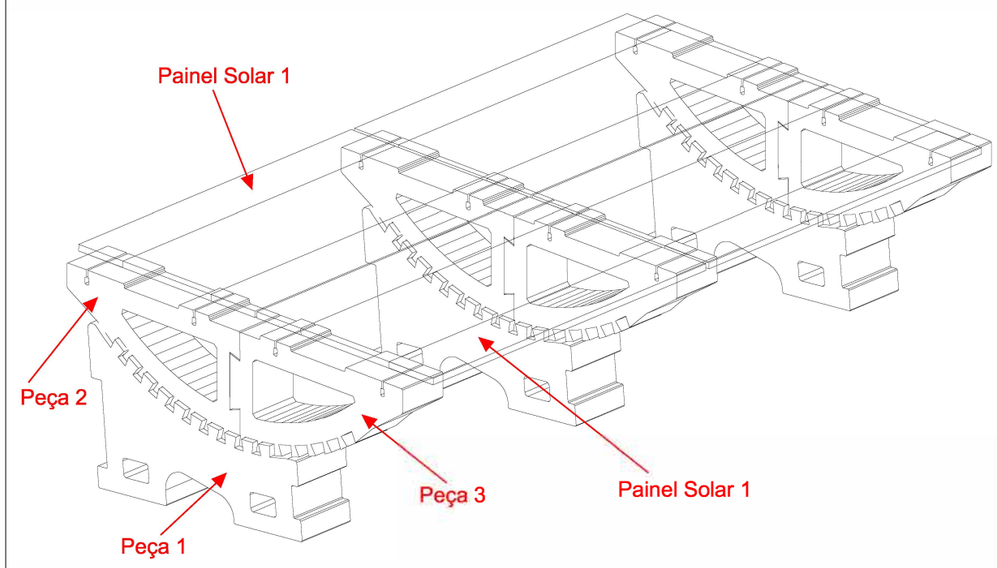

Vista em Perspectiva

ACL ACIMENTEIRADOLOURO

Tipologia: Desenho Técnico do Produto - DTP	Aprovado por: Dinis Silva	Código da Folha: BPSS_01
Família: BASE PAINEL SOLAR	Elaborado por: Joana Ferreira	Data de Edição: 16 outubro 2024
Conteúdo: **Base Painel Solar - Mod. Solo 01**	Unidade | Escala: Milimetros | Sem Escala	Data de Revisão: 0 — Nº: **01**

A Cimenteira do Louro, S.A. | Ap. 163 E.C.Famalicão – 4761-926 V.N. Famalicão, Portugal | Tel. (+351) 252 301 900 | www.aclweb.pt | acl@aclweb.pt

Este documento não pode ser reproduzido, divulgado ou copiado no todo ou em parte sem autorização expressa de "A Cimenteira do Louro, SA". Reservados todos os direitos pela legislação em vigor.

Kit Fixação Lateral Variável Para Painel Solar Mod. ACL

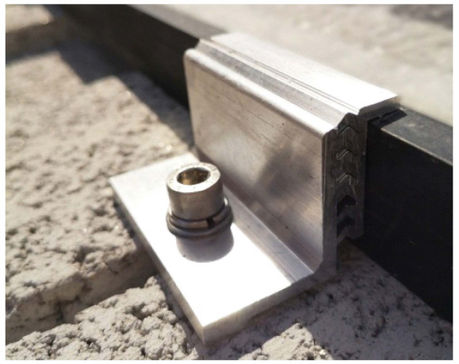



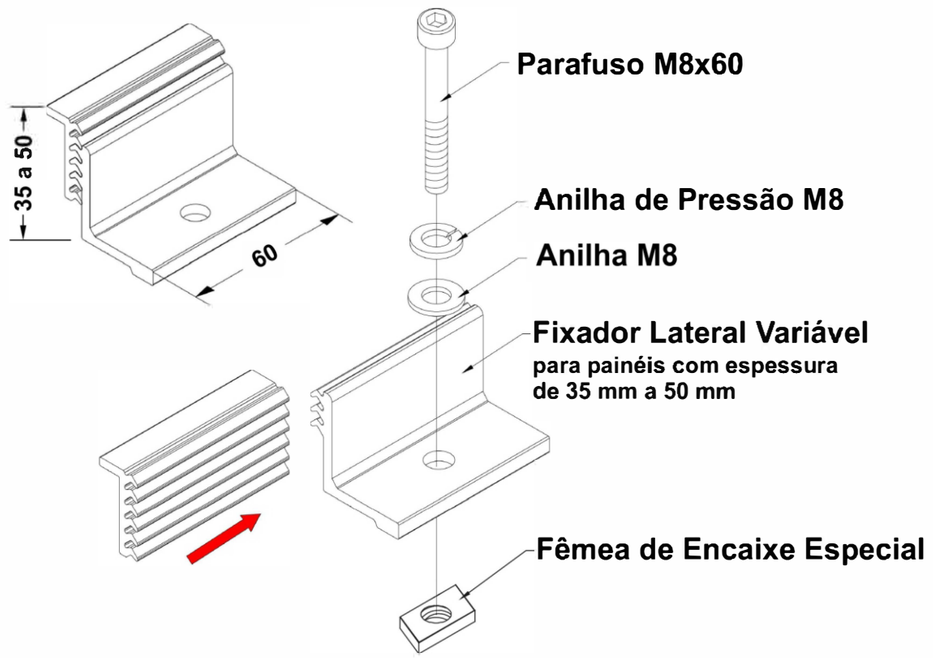

Kit Fixação Central Para Painel Solar Mod. ACL

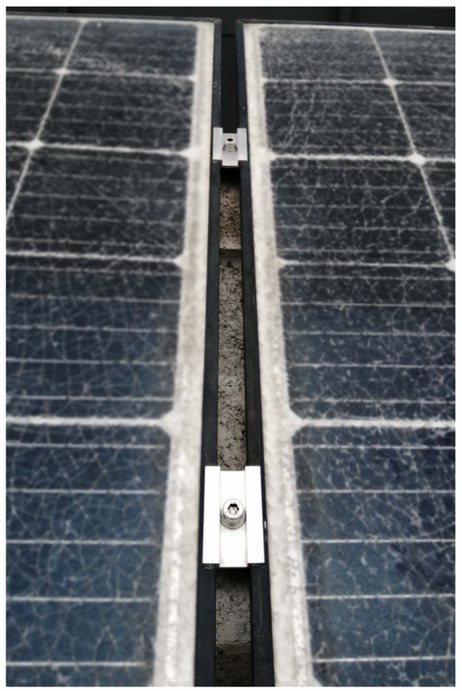

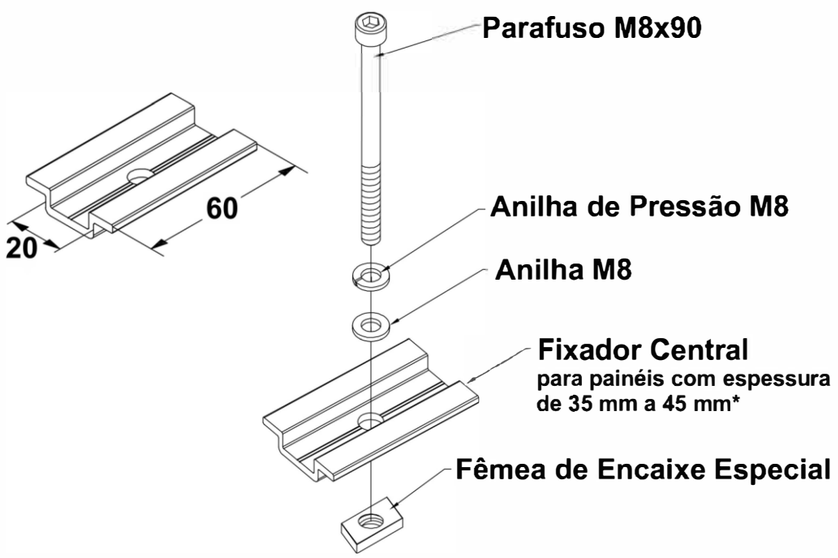

*** Para painel de 50 mm terá de levar um parafuso de 95 mm.**

KIT FIXAÇÃO PARA PAINEL SOLAR

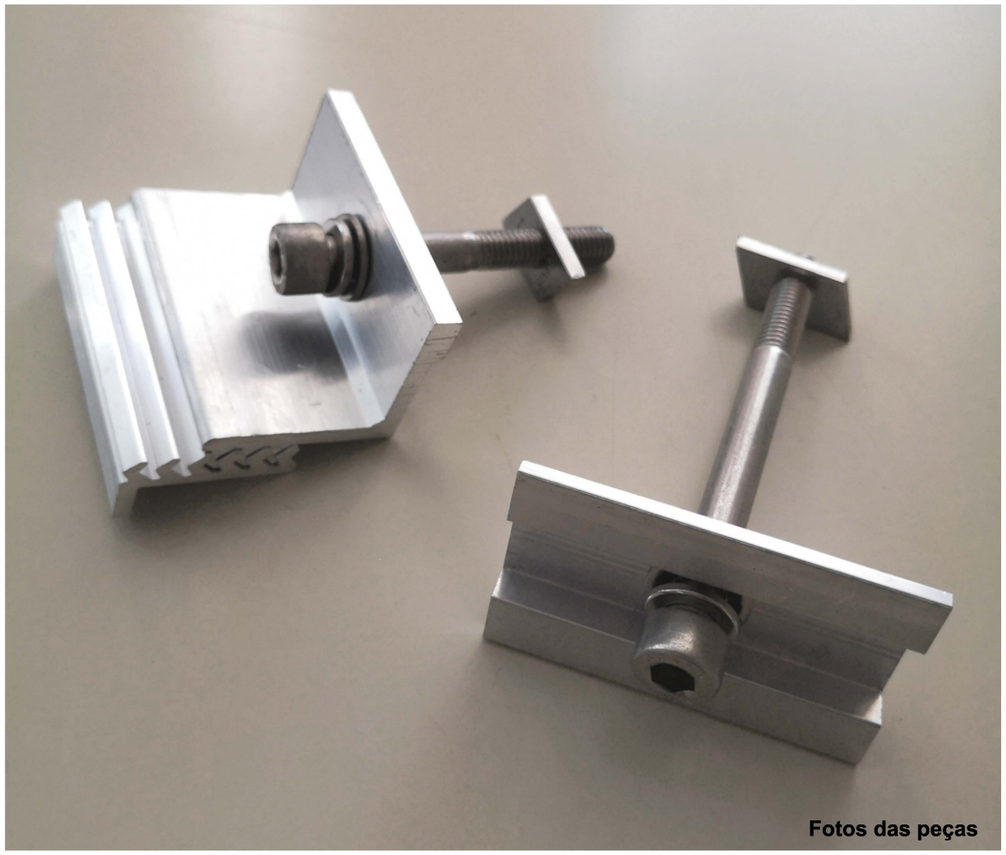

Fotos das peças

Consumo

Base Painel Solar	**(Nº de Painéis por fila / 2) + 1** Ex: (4 painéis / 2) + 1 = 3 Bases Painel Solar
Kit Fixador Lateral Variável	**8 por fila**
Kit Fixador Central	**(Nº de Painéis por fila - 2) x 2** Ex: (4 painéis - 2) x 2 = 4 Fixadores Centrais

ACIMENTEIRADOLOURO

Tipologia: Desenho Técnico do Produto - DTP	Aprovado por: Dinis Silva	Código da Folha: BPSS_01
Família: BASE PAINEL SOLAR	Elaborado por: Joana Ferreira	Data de Edição: 16 outubro 2024
Conteúdo: **Base Painel Solar - Mod. Solo 01**	Unidade | Escala: Milimetros | Sem Escala	Data de Revisão: 0 — Nº: **01**

Este documento não pode ser reproduzido, divulgado ou copiado no todo ou em parte sem autorização expressa de "A Cimenteira do Louro, SA". Reservados todos os direitos pela legislação em vigor.