BASE DE SUPORTE DE VEDAÇÃO

750x245x140mm

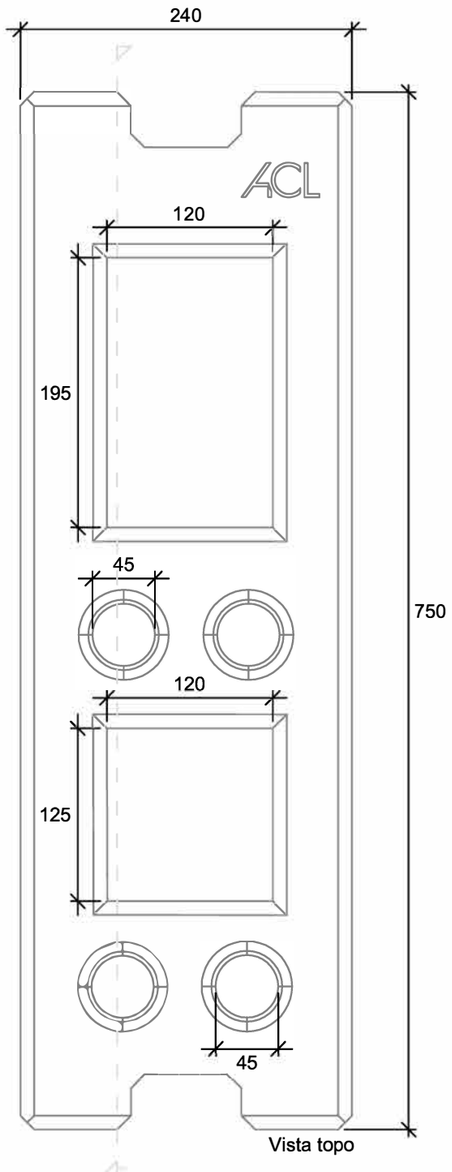

Vista topo

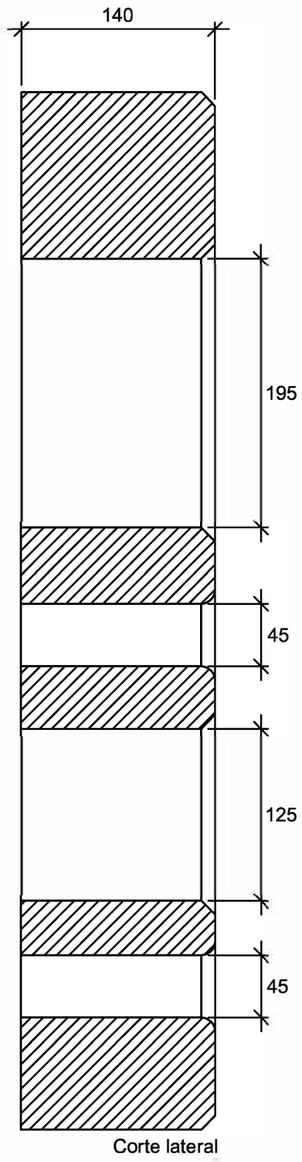

Corte lateral

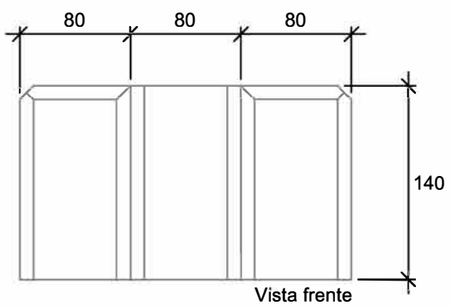

Vista frente

PERSPECTIVA

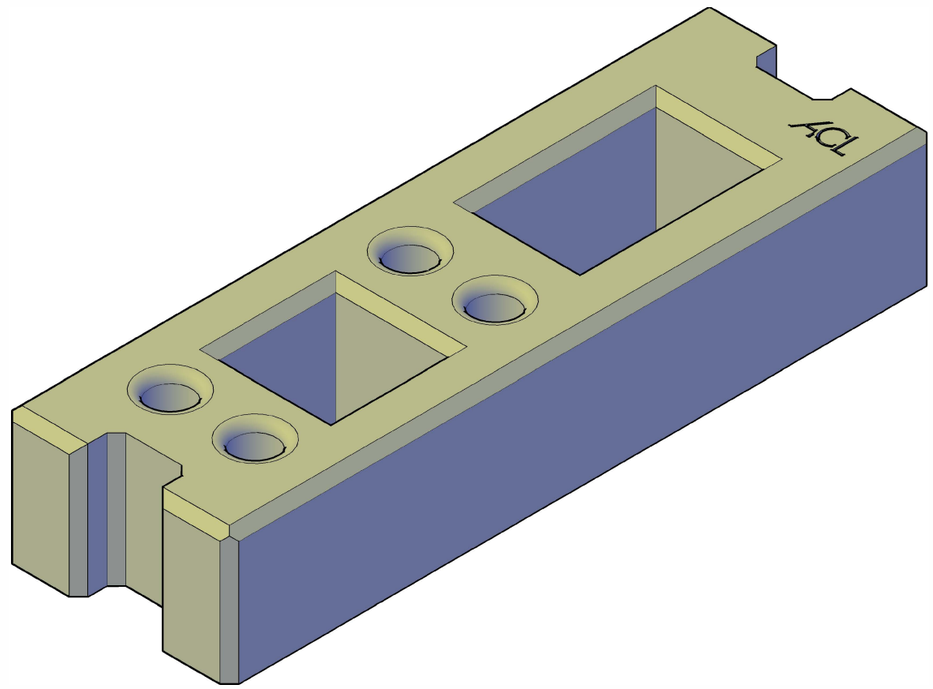

Betão: C25/30
Peso: 42kg

ACIMENTEIRADOLOURO

Observações: Sem armadura.

Tipologia: Desenho Técnico do Produto - DTP		Elaborado por: Bruno Veloso	Código da Folha: BSV_001
Família: Bases		Aprovado por: Dinis Silva	Data de Edição: 07 Abril 2023
Conteúdo: Base de Suporte de Vedação		Unidade | Escala: Milimetros | Sem Escala	Data de Revisão: 0 — Nº 01

A Cimenteira Do Louro, S.A.
www.acimenteiralouro.pt
acl@acimenteiralouro.pt

Unidade de Produção de LOURO (sede)
Monte do Louro - LOURO - Ap. 163 - E.C. Famalicão
4761-926 V.N. Famalicão - Portugal
Tel. (+351) 252 301 900 - Fax. (+351) 252 301 929

Unidade de Produção de LOUSADO
Meães - LOUSADO - Ap. 163 - E.C. Famalicão
4761-926 V.N. Famalicão - Portugal
Tel. (+351) 252 301 000 - Fax. (+351) 252 301 009

Este documento não pode ser reproduzido, divulgado ou copiado no todo ou em parte sem autorização expressa de "A Cimenteira do Louro, SA". Reservados todos os direitos pela legislação em vigor.