ACIMENTEIRADOLOURO

FICHA TÉCNICA DO PRODUTO

CE

LANCIL RECTO FACETADO 1000 x 200 x 150 x 150

Ref. 40421200150150

Unidade: mm

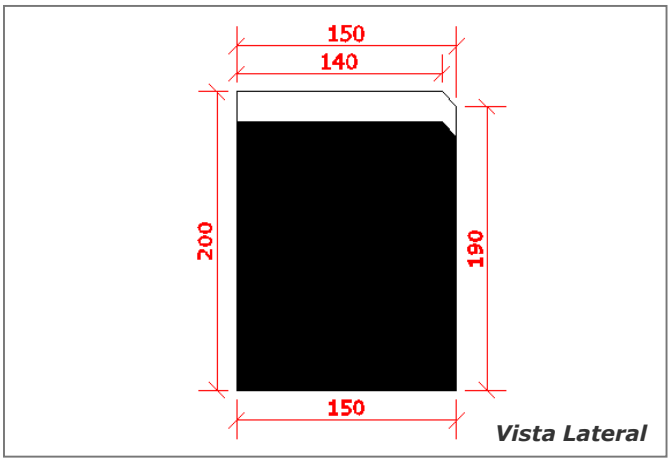

Vista Lateral

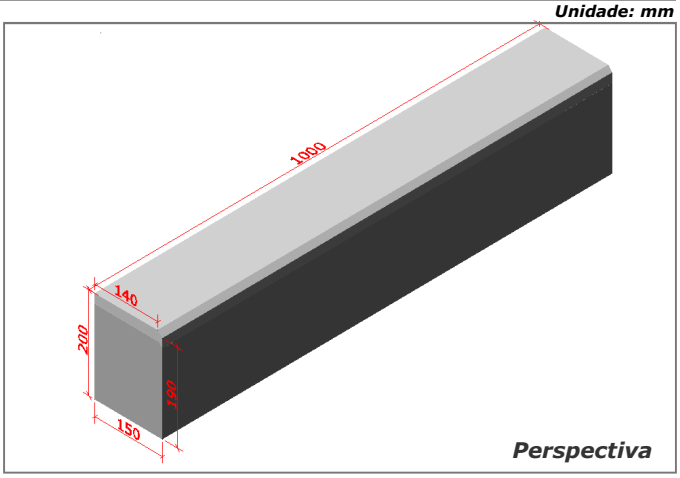

Perspectiva

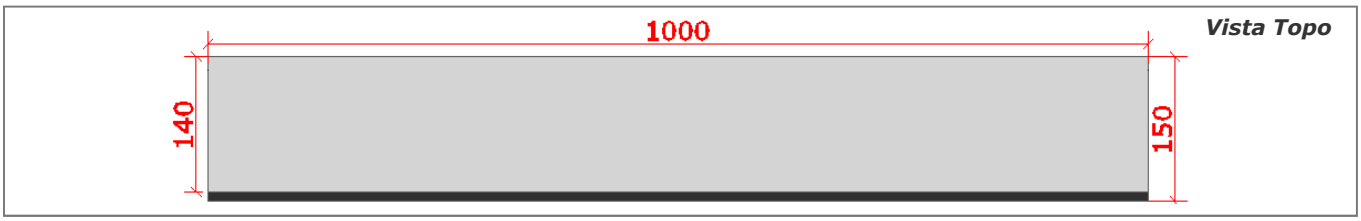

Vista Topo

Lancis e Rampas pré fabricadas em Betão, de acordo com a norma harmonizada EN 1340

Características do Produto

Uso Pretendido		Pavimento Exterior
Emissão de Amianto		Não Relevante
Resistência à Flexão	Resistência Mínima	≥3,5 MPa
	Classe	1
	Marca	S
Resistência ao deslizamento / escorregamento		Satisfatório
Condutibilidade Térmica [W / (mk)]		Não Relevante
Desempenho ao Fogo Exterior		Não Relevante
Durabilidade		Satisfatório
Reacção ao Fogo		Não Relevante
Peso		75 kg
Quantidade por Palete		24 unidades

ALÇADOS



Vista Frente



Vista Topo

Comprimento: 1000 mm

Altura: 200 mm

Largura Inferior: 150 mm

Largura Superior: 150 mm



1000x200x150x150 mm

Vista Lateral

Aprovado por:	Elaborado por:	FTP nº:	Data:
Dinis Silva	Bruno Veloso	LRF_02	13/11/2012

A Cimenteira do Louro, S.A. | Ap. 163 E.C.Famalicão – 4761-926 V.N. Famalicão, Portugal | Tel. (+351) 252 301 900 | www.acimenteiralouro.pt
acl@acimenteiralouro.pt