ACIMENTEIRADOLOURO

FICHA TÉCNICA DE PRODUTO CE

CALEIRA DE AUTO-ESTRADA NORMAL (ABERTURA 30MM)

Unidade: mm

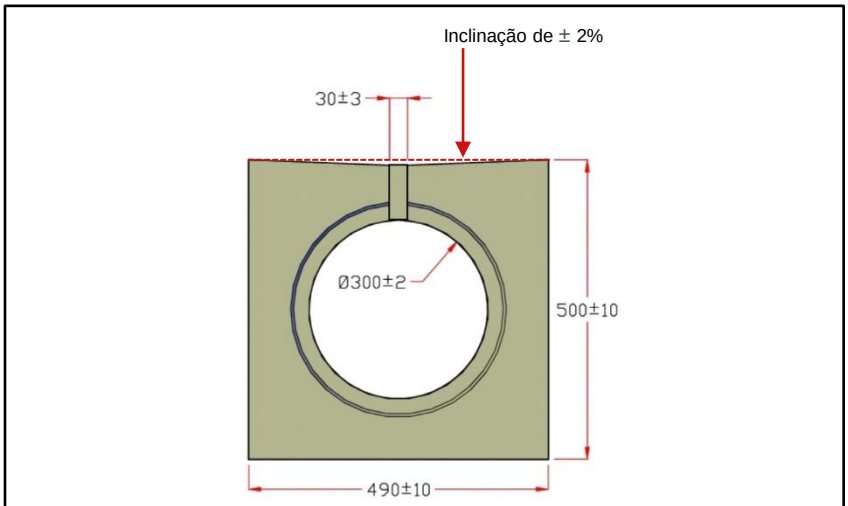

Vista Lateral

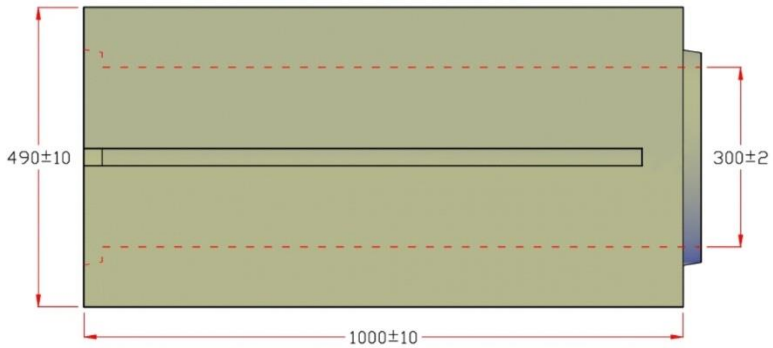

Vista Topo

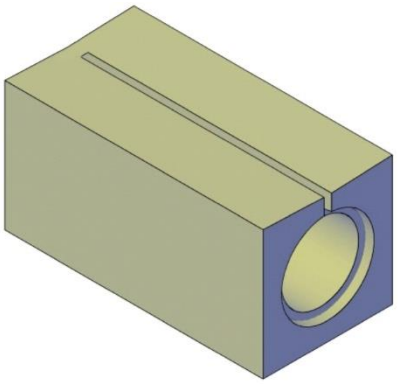

Perspectivas

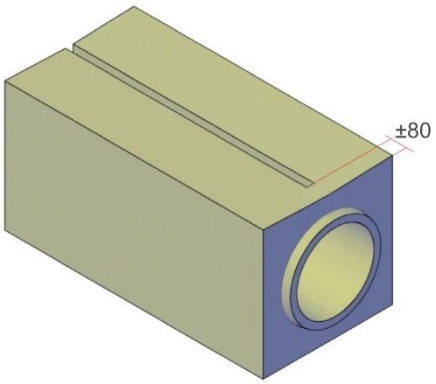

CARACTERÍSTICAS DO PRODUTO

EN 1433 – "Canais de drenagem para zonas de circulação de peões e veículos, classificação, requisitos de construção e de ensaio, marcação e avaliação da conformidade" Tipo M, para recolha e transporte das águas de drenagem superficial.

Material	Betão	
Dimensões	1000 x 490 x 500 mm	
Peso	395 kg	
Estanquidade	Estanque	
Classe de Força	C250	
Absorção de Água	Média	≤ 6,5 %
	Classe	W
Utilização Prevista	Zonas de valeta de rua ao longo de lancis, zonas de bermas estabilizadas sem tráfego e zonas comparáveis	

Aprovado	**Elaborado**	**Ref.ª FTP**	**Data**
Dinis Silva	Bruno Veloso	CAL_NOR01	17-06-2021

A Cimenteira do Louro, S.A. | Ap. 163 E.C. Famalicão
4761-926 V.N. Famalicão, Portugal | Tel. (+351) 252 301 900
www.aclweb.pt
acl@aclweb.pt